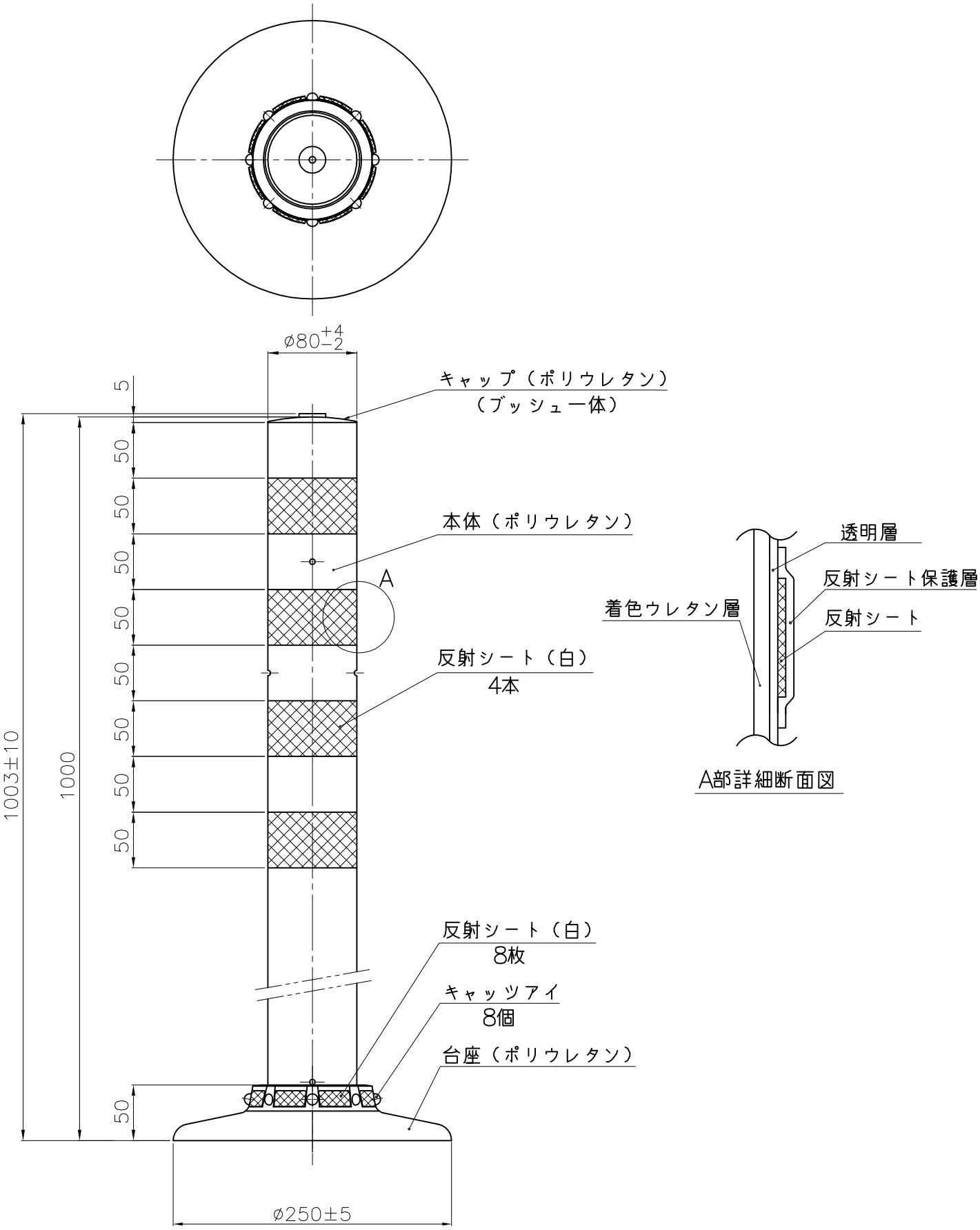

NOK株式会社

品　名	ポストコーンPATタイプ	
型　式	図面番号	色
PAT−100−250−R	FP1404G0	橙
PAT−100−250−M	FP1404G2	緑